PPRI-ŻEGRZE

ZAKŁAD PRODUKCJI URZĄDZEŃ SANITARNYCH I ELEKTRYCZNYCH
"PPRI-ŻEGRZE" Sp. z o.o.

ul.Jana Czochralskiego 5
61-248 Poznań
tel./fax 61 878 95 25
pprizegrze@best.net.pl
www.pprizegrze.pl

KRS 0000047115 REGON 630522423 NIP 7820021364

ZBIORNIK CIŚNIENIOWY - SPRĘŻONEGO POWIETRZA ZPX - 1500/11

Najwyższe dopuszczalne ciśnienie	**PS**	**11 bar**	**Pojemność V - 1500 l**
Najwyższa dopuszczalna temperatura	**TS**	**70 ° C**	**Masa - 360 kg**
Najniższa dopuszczalna temperatura	**TS**	**- 20 ° C**	**Rys nr ZPX-1500/11**
Ciśnienie próbne	**PT**	**15,73 bar**	
Dyrektywa nr 2014/68/UE KAT IV Moduł G			**nr fabryczny**

wersja malowana zewnętrznie:
system epoksyd i poliuretan
kategoria korozyjności
C3 (średnia)
wg. PN-EN ISO 12944-2
Tabela 1P poz. 25

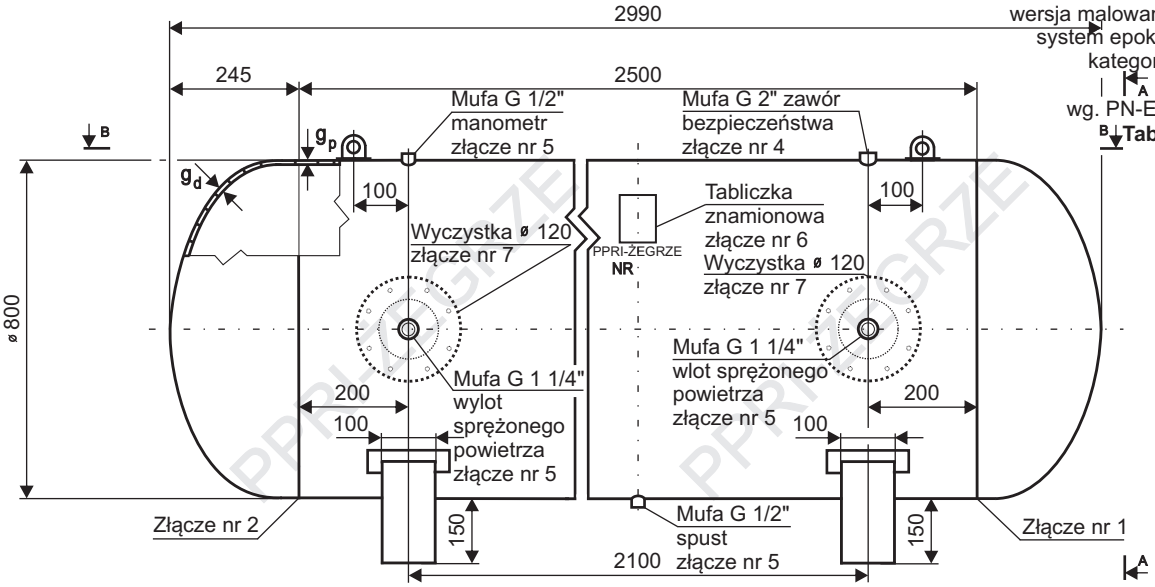

B-B

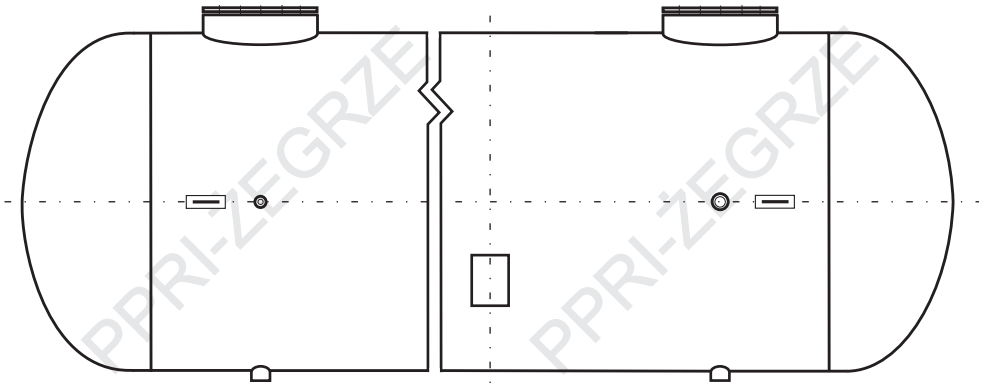
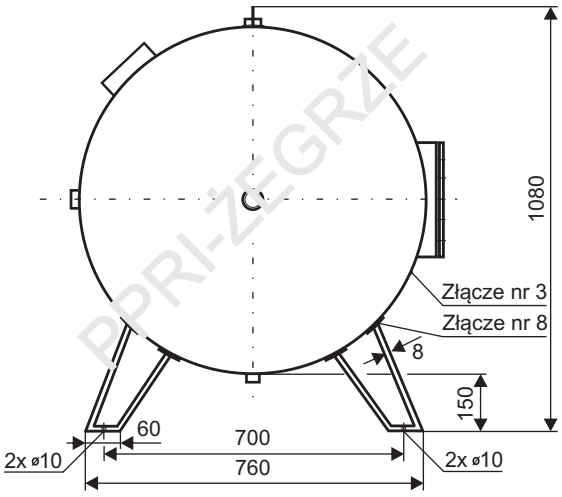
A-A