PPRI-ŻEGRZE

ZAKŁAD PRODUKCJI URZĄDZEŃ SANITARNYCH I ELEKTRYCZNYCH
"PPRI-ŻEGRZE" Sp. z o.o.

ul.Jana Czochralskiego 5
61-248 Poznań
tel./fax 61 878 95 25
pprizegrze@best.net.pl
www.pprizegrze.pl

KRS 0000047115 REGON 630522423 NIP 7820021364

ZBIORNIK CIŚNIENIOWY - SPRĘŻONEGO POWIETRZA ZP - 6000/11

Najwyższe dopuszczalne ciśnienie	**PS 11 bar**	**Pojemność V - 6000 l**
Najwyższa dopuszczalna temperatura	**TS 70 °C**	**Masa - 1300 kg**
Najniższa dopuszczalna temperatura	**TS - 20 °C**	**Rys nr ZP-6000/11**
Ciśnienie próbne	**PT 15,73bar**	
Dyrektywa nr 2014/68/UE KAT IV Moduł G		**nr fabryczny**

wersja malowana zewnętrznie:
system epoksyd i poliuretan
kategoria korozyjności
C3 (średnia)
wg. PN-EN ISO 12944-2
Tabela 4 poz. 24

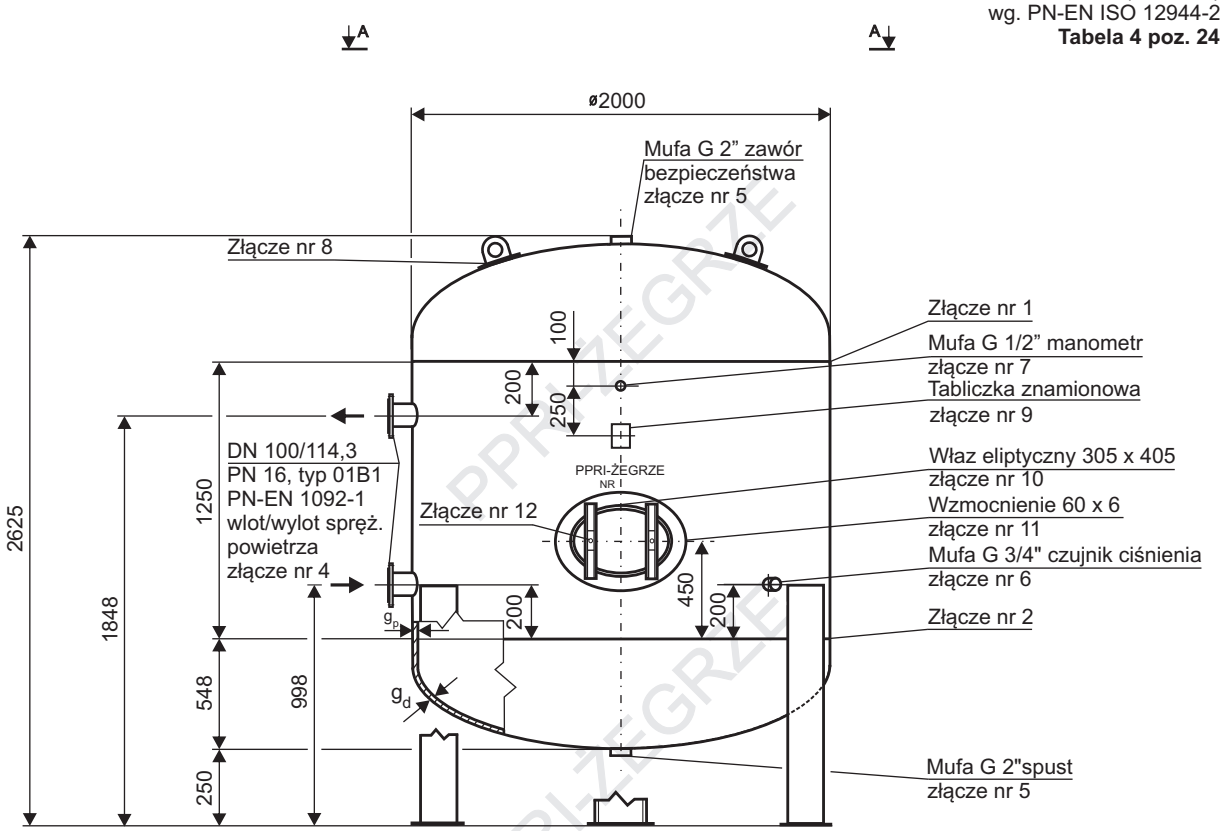

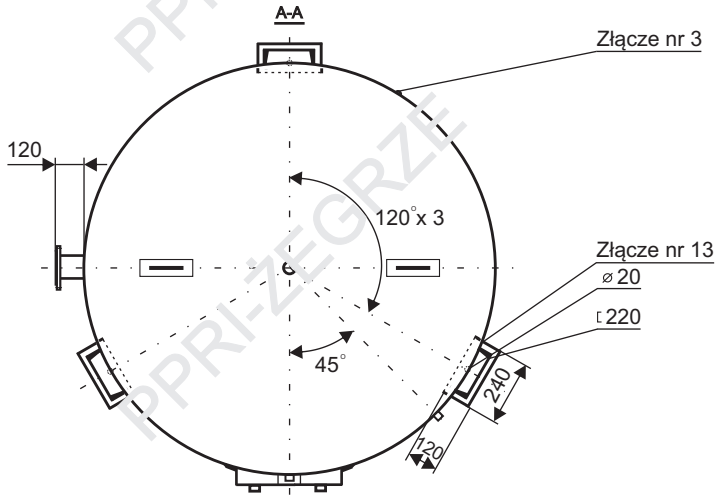

PPRI-ŻEGRZE